FURUNO

表1 TABLE 1

寸法区分（mm） DIMENSION	公差（mm） TOLERANCE
L≦50	±1.5
50<L≦100	±2.5
100<L≦500	±3

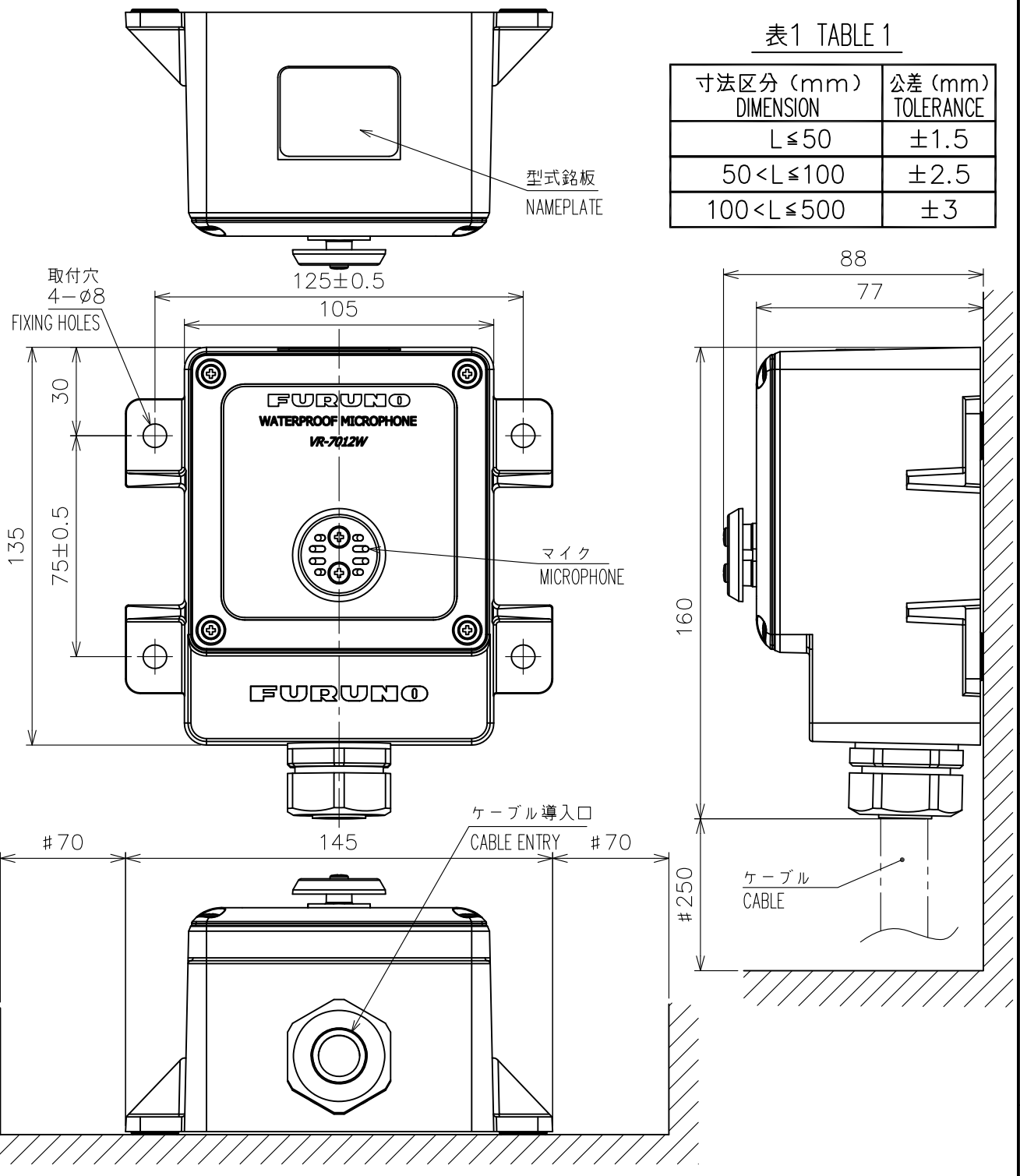

注記　1）指定外の寸法公差は表1による。
　　2）＃印寸法は最小サービス空間寸法とする。
　　3）取付用ネジはトラスタッピンネジ呼び径６Ｘ３０を使用のこと。

NOTE　1. TABLE 1 INDICATES TOLERANCE OF DIMENSIONS WHICH IS NOT SPECIFIED.
　　2. #: MINIMUM SERVICE CLEARANCE.
　　3. USE TAPPING SCREWS ø6x30 FOR FIXING THE UNIT.

DRAWN 4/Sep/2014 T.YAMASAKI		TITLE	VR-7012W
CHECKED 4/Sep/2014 H.MAKI		名称	防水マイクロフォン（壁掛装備）
APPROVED 4/Sep/2014 H.MAKI	VR-7000		外寸図
SCALE 1/2	MASS 0.62 ±10% kg 質量はケーブルを含まず。MASS DOES NOT INCLUDE CABLE.	NAME	WATERPROOF MICROPHONE (BULKHEAD MOUNT)
DWG. No. C4485-G05- C	REF. No. 24-015-410G-1		OUTLINE DRAWING

FURUNO ELECTRIC CO., LTD.