FURUNO

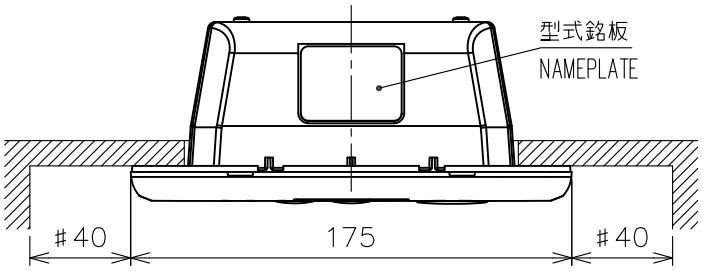

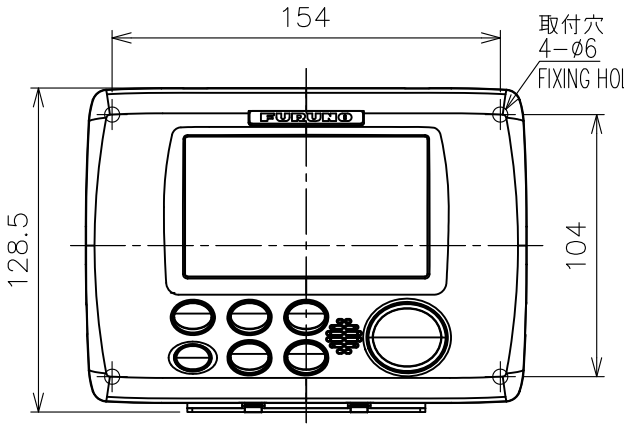

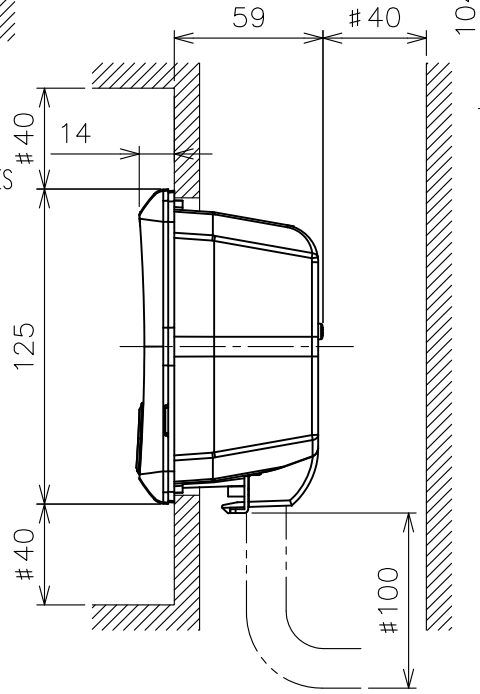

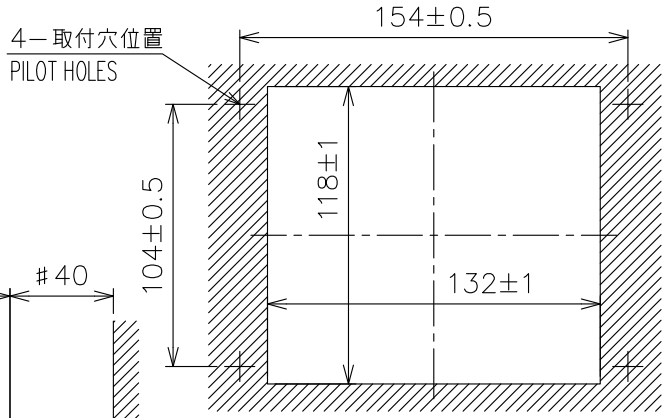

取付穴寸法図
CUTOUT DIMENSIONS

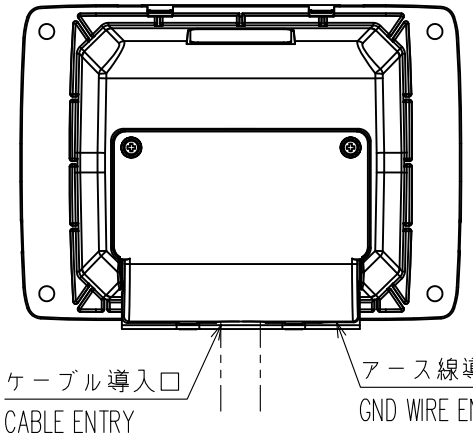

表1 TABLE 1

寸法区分（mm） DIMENSION	公差（mm） TOLERANCE
L≦50	±1.5
50<L≦100	±2.5
100<L≦500	±3

注　記

1）　指定外寸法公差は表１による。

2）　＃印寸法は、最小サービス空間寸法とする。

3）　取付ネジはトラスタッピンネジ呼び径４×１６を使用のこと。

NOTE

1. TABLE 1 INDICATES TOLERANCE OF DIMENSIONS WHICH IS NOT SPECIFIED.
2. #: MINIMUM SERVICE CLEARANCE.
3. USE TAPPING SCREWS ø4x16 FOR FIXING THE UNIT.

DRAWN 18/Jun/2014 T.YAMASAKI		TITLE	VR-7017
CHECKED 18/Jun/2014 H.MAKI		名称	リモートアラームパネル（埋込装備）
APPROVED 19/Jun/2014 H.MAKI	VR-7000		外寸図
SCALE 1/3 MASS 0.64 ±10% kg	質量はケーブルを含まず。 MASS DOES NOT INCLUDE CABLE.	NAME	REMOTE ALARM PANEL (FLUSH MOUNT)
DWG.No. C4485-G10- B	REF.No. 24-015-202G-1		OUTLINE DRAWING

FURUNO ELECTRIC CO., LTD.