FURUNO

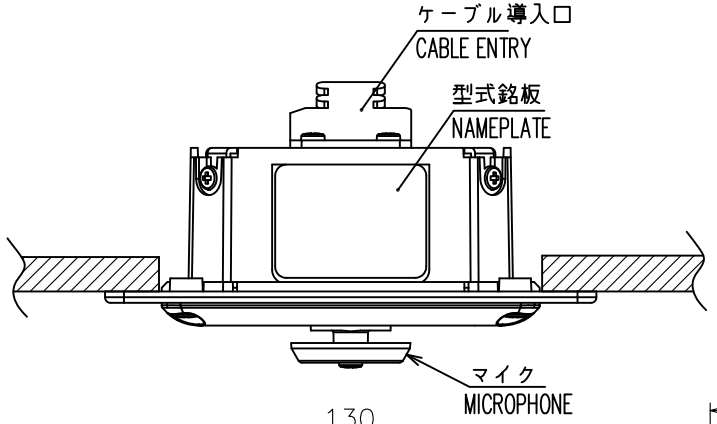

表1 TABLE 1

寸法区分（mm） DIMENSION	公差（mm） TOLERANCE
L≦50	±1.5
50<L≦100	±2.5
100<L≦500	±3

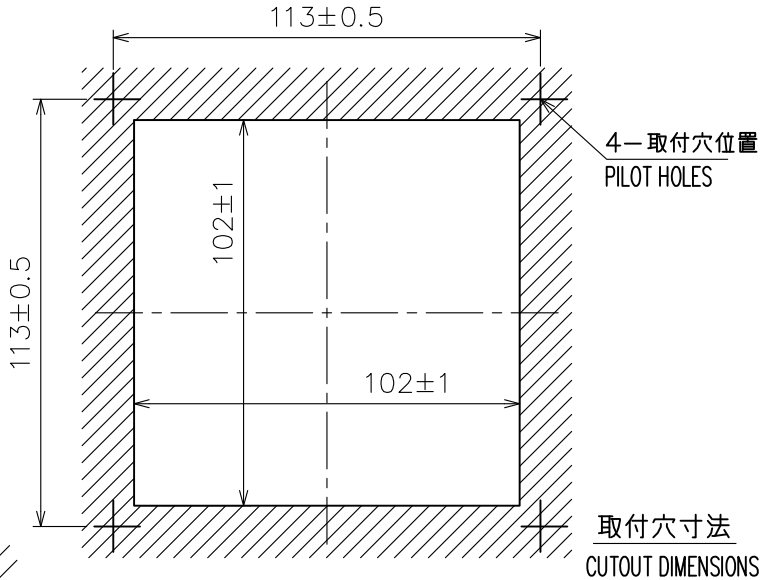

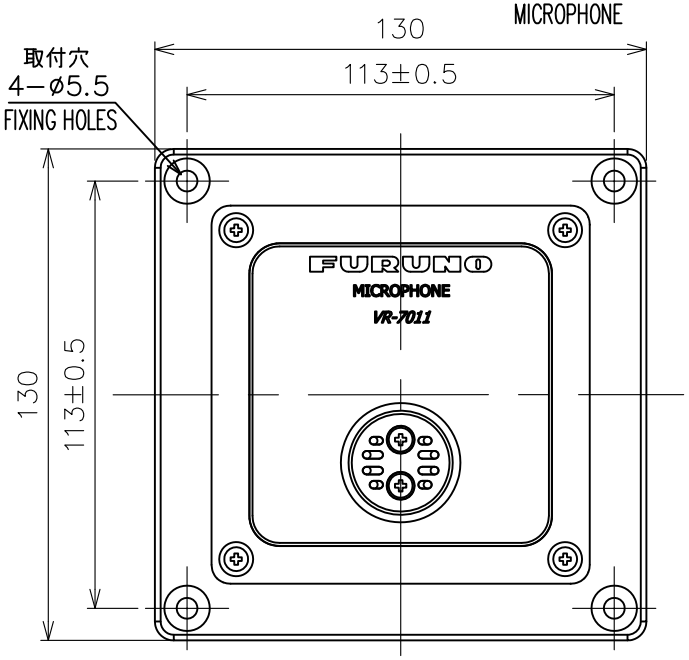

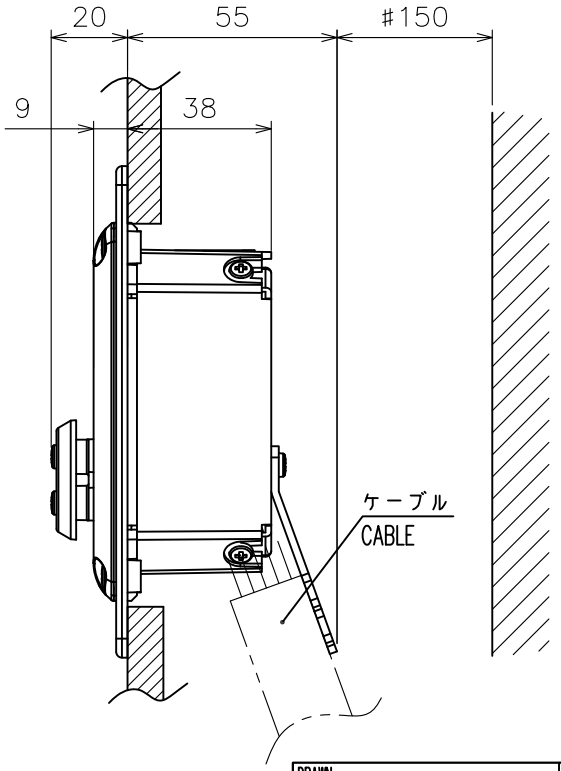

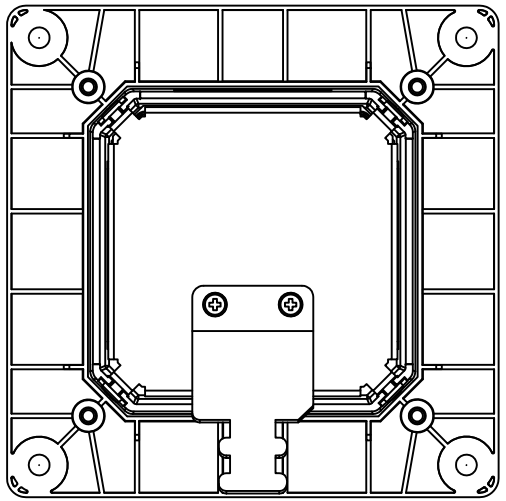

注記 1）指定外の寸法公差は表1による。
2）＃印寸法は最小サービス空間寸法とする。
3）取付用ネジは、バインドタッピンネジ呼び径４×１６を使用のこと。

NOTE 1. TABLE 1 INDICATES TOLERANCE OF DIMENSIONS WHICH IS NOT SPECIFIED.
2. #: MINIMUM SERVICE CLEARANCE.
3. USE BIND TAPPING SCREWS ø4x16 FOR FIXING THE UNIT.

DRAWN 18/Jun/2014 T.YAMASAKI		TITLE	VR-7011
CHECKED 18/Jun/2014 H.MAKI		名称	マイクロフォン（埋込装備）
APPROVED 19/Jun/2014 H.MAKI	VR-7000		外寸図
SCALE 1/2 MASS 0.33 ±10% kg	質量はケーブルを含まず。 MASS DOES NOT INCLUDE CABLE.	NAME	MICROPHONE (FLUSH MOUNT)
DWG.No. C4485-G04- B	REF.No. 24-015-400G-0		OUTLINE DRAWING

FURUNO ELECTRIC CO., LTD.