FURUNO

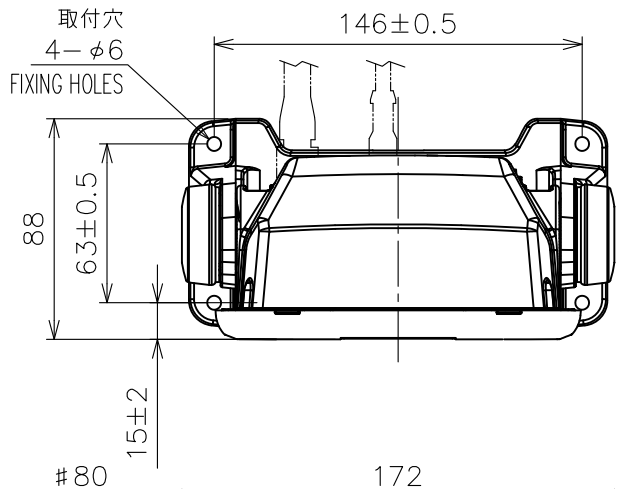

表１ TABLE 1

寸法区分（ｍｍ） DIMENSION	公差（ｍｍ） TOLERANCE
Ｌ≦５０	±１．５
５０<Ｌ≦１００	±２．５
１００<Ｌ≦５００	±３

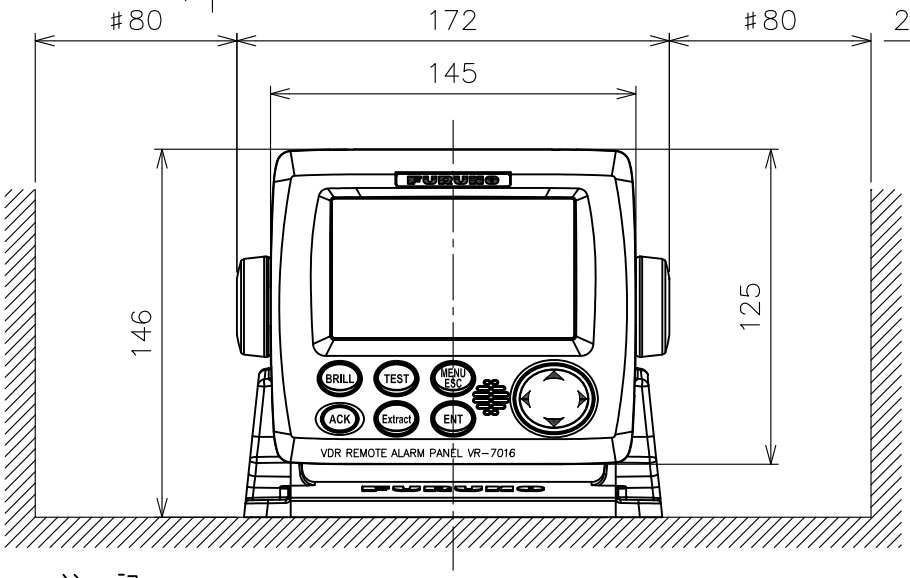

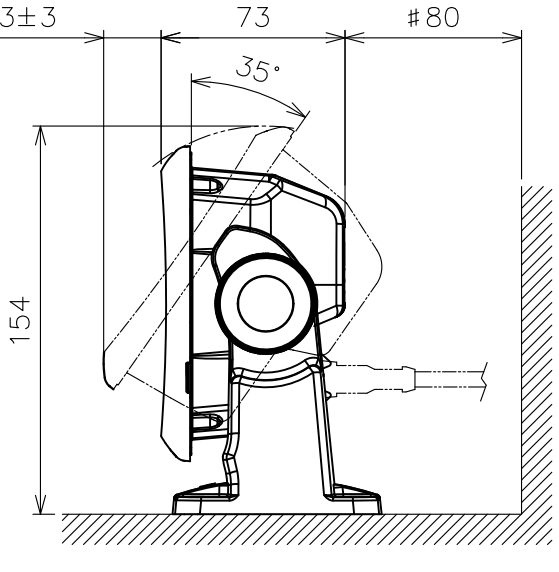

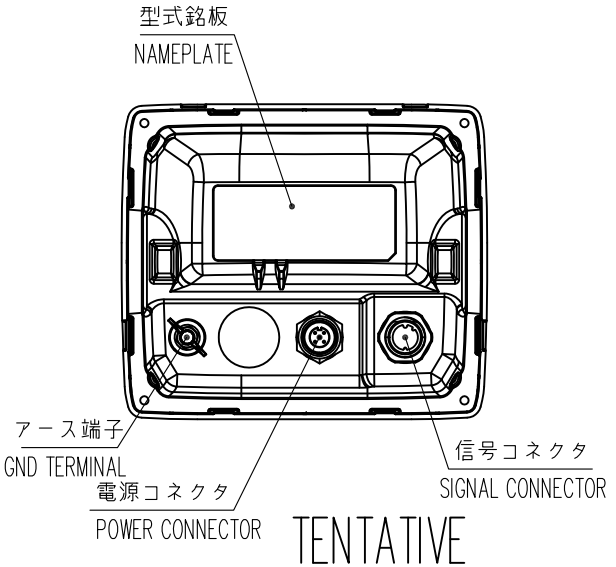

TENTATIVE

暫定

注　記

１）　指定外寸法公差は表１による。

２）　＃印寸法は、最小サービス空間寸法とする。

３）　取付用ネジはトラスタッピンネジ呼び径５×２０を使用のこと。

NOTE

1. TABLE 1 INDICATES TOLERANCE OF DIMENSIONS WHICH IS NOT SPECIFIED.
2. #: MINIMUM SERVICE CLEARANCE.
3. USE TAPPING SCREWS ø5x20 FOR FIXING THE UNIT.

DRAWN 20/Dec/2013 T.YAMASAKI		TITLE	VR-7016
CHECKED 20/Dec/2013 H.MAKI		名称	リモートアラームパネル（卓上装備）
APPROVED 20/Dec/2013 H.MAKI	VR-7000		外寸図
SCALE 1/3 MASS 0.7 ±10% kg	質量はケーブルを含まず。 MASS DOES NOT INCLUDE CABLE.	NAME	REMOTE ALARM PANEL (TABLETOP MOUNT)
DWG.No. C4485-G03-1	REF.No. 24-015-201G-A		OUTLINE DRAWING

FURUNO ELECTRIC CO., LTD.