FURUNO

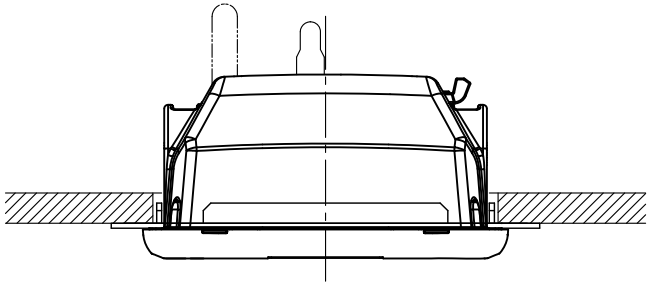

表１ TABLE 1

| 寸法区分（ｍｍ） DIMENSION | 公差（ｍｍ） TOLERANCE |
|---|---|
| Ｌ≦５０ | ±１．５ |
| ５０＜Ｌ≦１００ | ±２．５ |
| １００＜Ｌ≦５００ | ±３ |

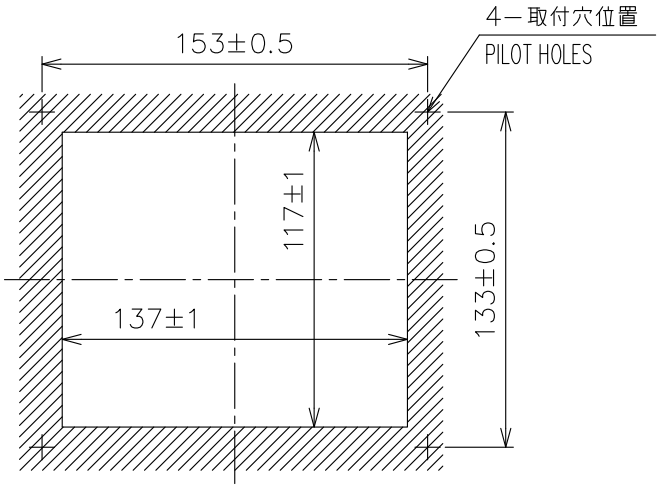


取付穴寸法図
CUTOUT DIMENSIONS

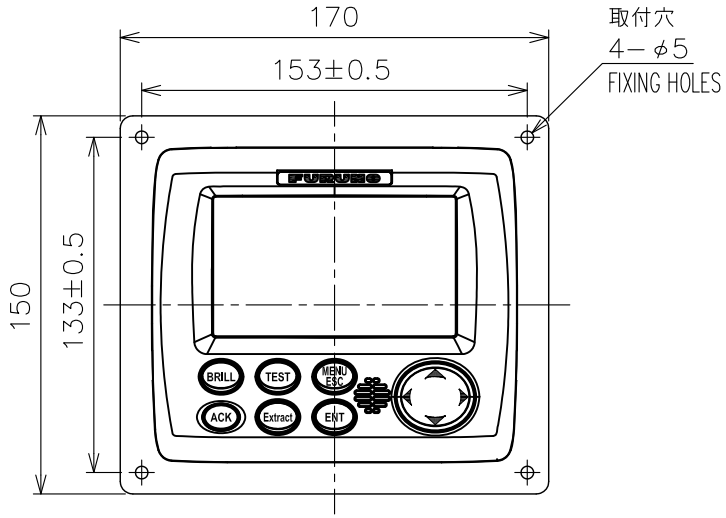


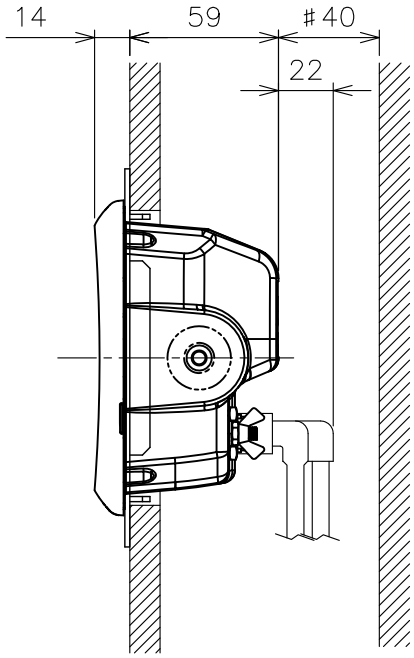


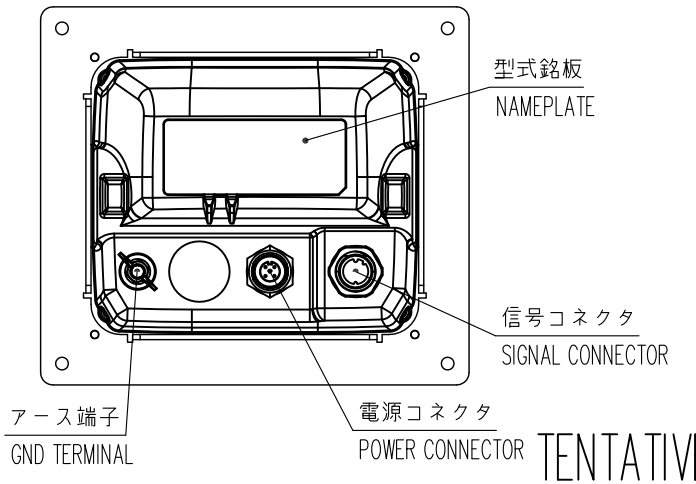


TENTATIVE

暫定

注　記

１）　指定外寸法公差は表１による。

２）　＃印寸法は、最小サービス空間寸法とする。

３）　取付用ネジはトラスタッピンネジ呼び径４×１６を使用のこと。

NOTE

1. TABLE 1 INDICATES TOLERANCE OF DIMENSIONS WHICH IS NOT SPECIFIED.
2. #: MINIMUM SERVICE CLEARANCE.
3. USE TAPPING SCREWS ø4x16 FOR FIXING THE UNIT.

| | | | |
|---|---|---|---|
| DRAWN 20/Dec/2013 T.YAMASAKI | | TITLE | VR-7016 |
| CHECKED 20/Dec/2013 H.MAKI | | 名称 | リモートアラームパネル（埋込装備） |
| APPROVED 20/Dec/2013 H.MAKI | VR-7000 | | 外寸図 |
| SCALE 1/3 MASS 0.67 ±10% kg | 質量はケーブルを含まず。 MASS DOES NOT INCLUDE CABLE. | NAME | REMOTE ALARM PANEL (FLUSH MOUNT) |
| DWG.No. C4485-G02-1 | REF.No. 24-015-200G-A | | OUTLINE DRAWING |

FURUNO ELECTRIC CO., LTD.