FURUNO

表 1 TABLE1

| 寸法区分(mm) DIMENSION | 公差(mm) TOLERANCE |
|---|---|
| L≦50 | ±1.5 |
| 50<L≦100 | ±2.5 |
| 100<L≦500 | ±3 |

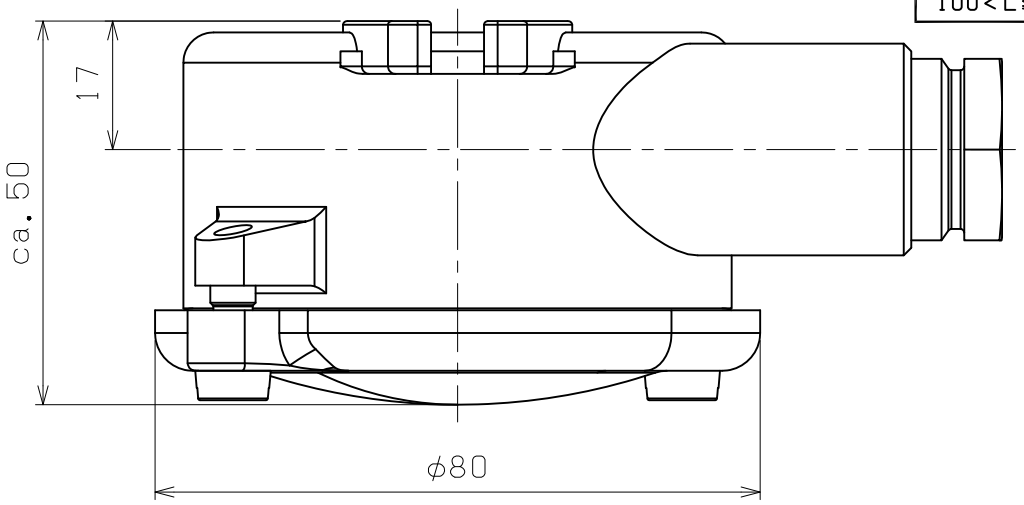


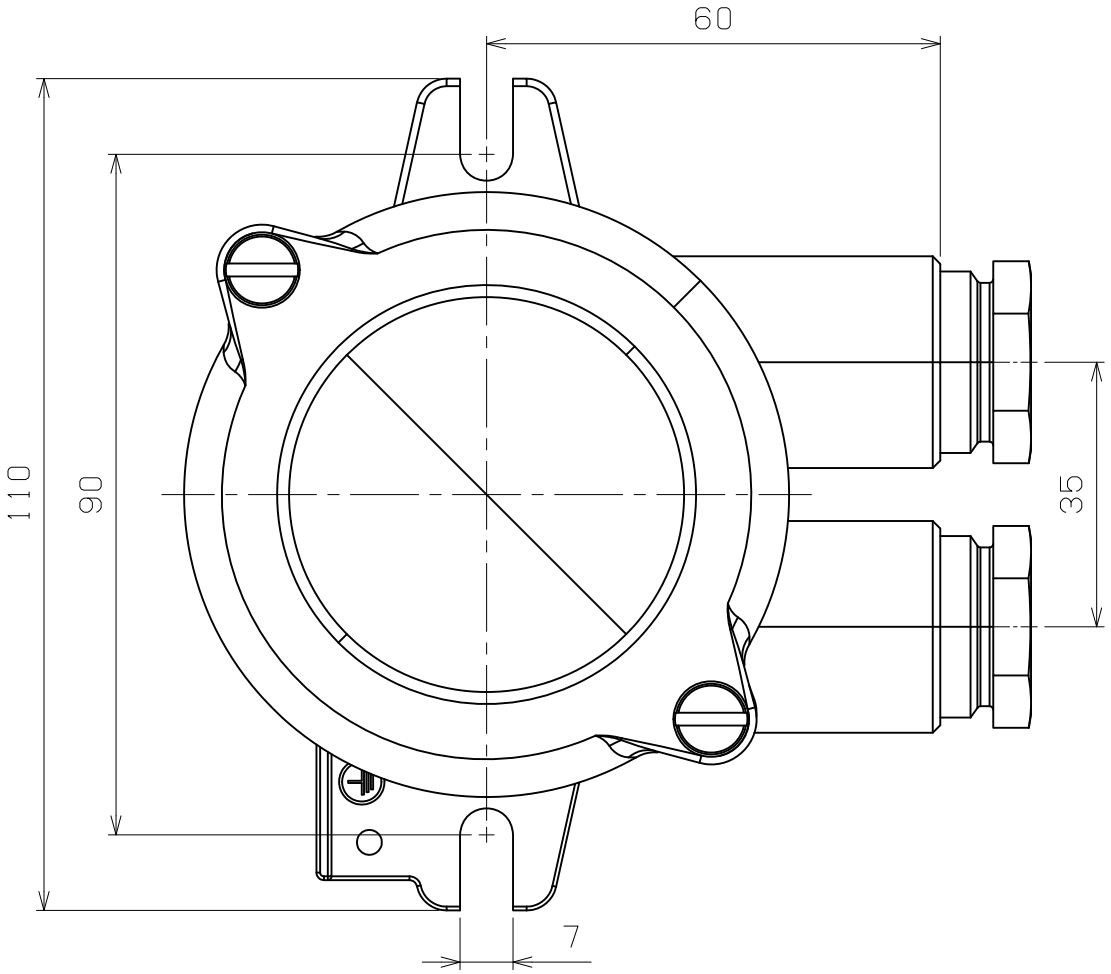


| | | |
|---|---|---|
| DRAWN 22/Dec/2025 S. Han | | TITLE 1150-2xW12 |
| CHECKED 22/Dec/2025 R.Fujiyama | | 名称 サーモスタットボックス |
| APPROVED 22/Dec/2025 A. Murao | VR-7000/7000S | 外寸図 |
| SCALE 1:1 / MASS 0.74 ±10% kg | | NAME THERMOSTAT BOX |
| DWG. No. C4485-G18-B | REF. No. 003661_A_1-10497000 | OUTLINE DRAWING |

FURUNO ELECTRIC CO., LTD.