FURUNO

表 1 TABLE1

寸法区分(mm) DIMENSION	公差(mm) TOLERANCE
L≦50	±1.5
50<L≦100	±2.5
100<L≦500	±3

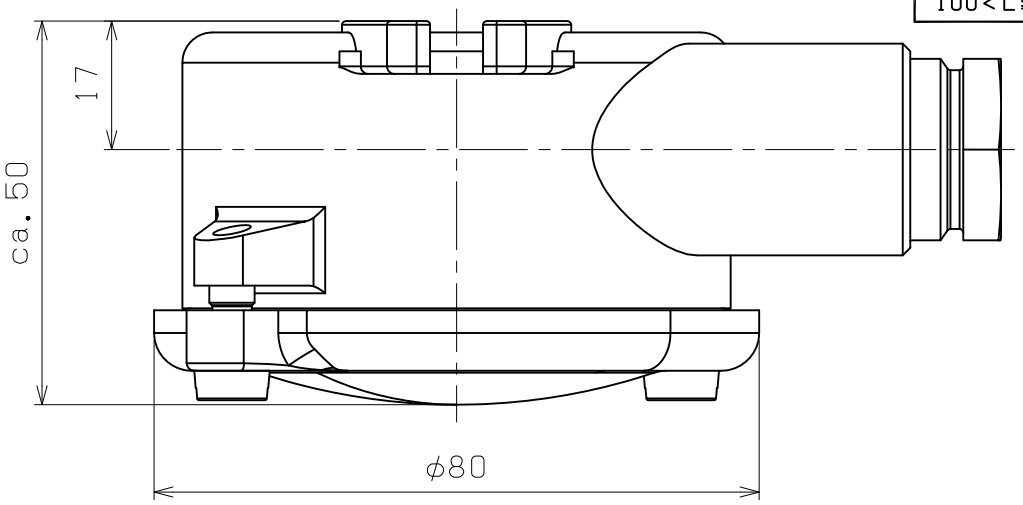

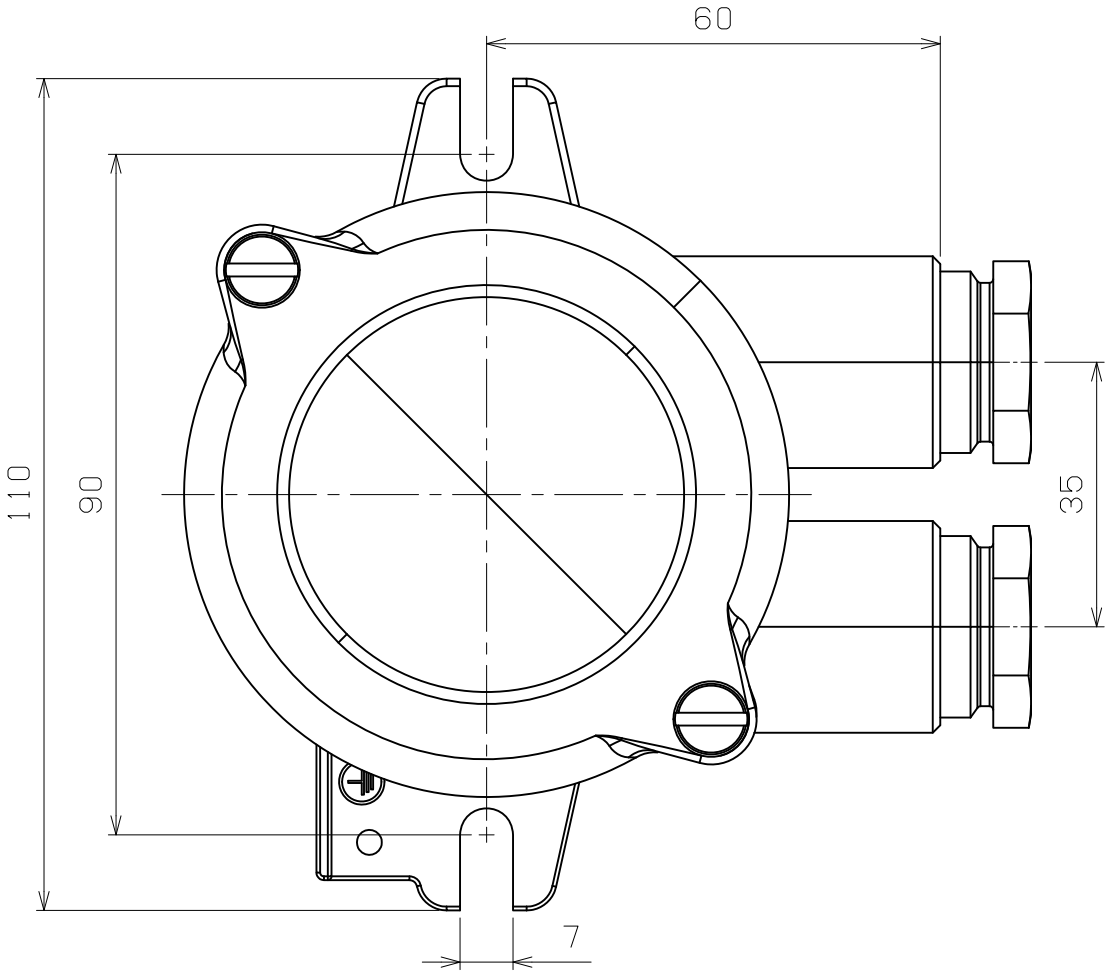

DRAWN 11/Dec/2025 S. Han		TITLE 1150-2xZ14
CHECKED 11/Dec/2025 R.Fujiyama		名称 サーモスタットボックス
APPROVED 11/Dec/2025 A. Murao	VR-7000/7000S	外寸図
SCALE 1:1 / MASS 0.74 ±10% kg		NAME THERMOSTAT BOX
DWG. No. C4485-G18-A	REF. No. 003661_A_1-10497000	OUTLINE DRAWING

FURUNO ELECTRIC CO., LTD.