FURUNO

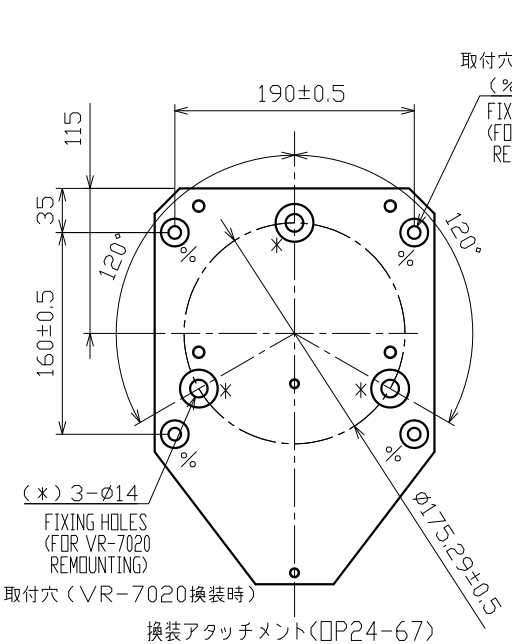

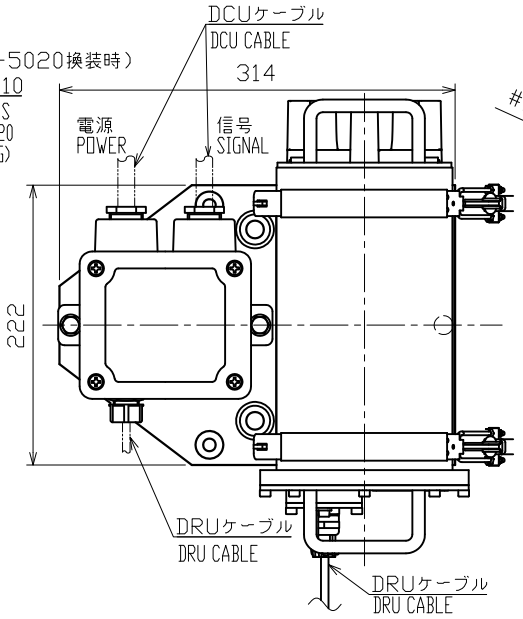

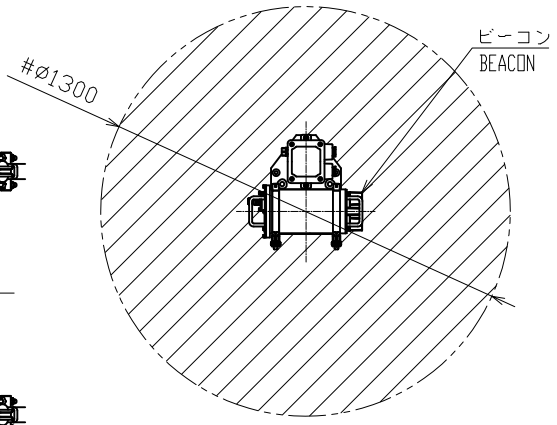

サービス空間（尺度:1/20）矢視A
SERVICE CLEARANCE (SCALE: 1/20) VIEW A

表1 TABLE 1

寸法区分（mm） DIMENSION	公差（mm） TOLERANCE
L≦50	±1.5
50<L≦100	±2.5
100<L≦500	±3

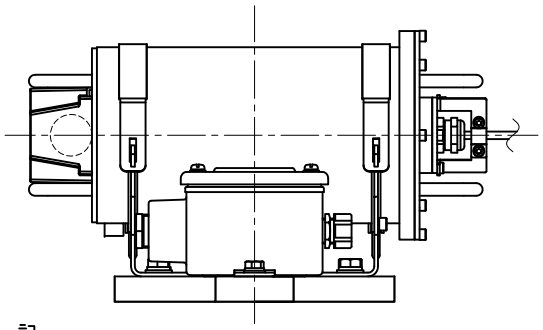

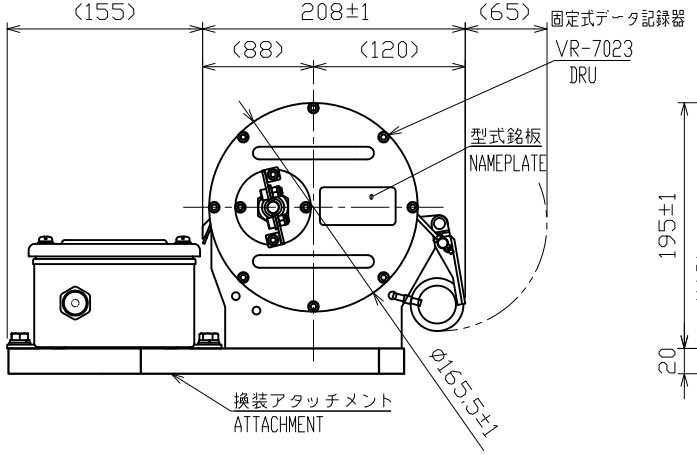

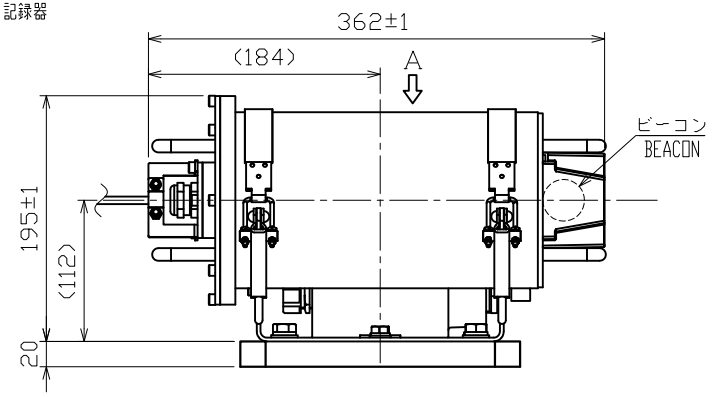

注　記
1）指定外の寸法公差は表1による。
2）＃印寸法は推奨サービス空間寸法とする。
3）取付用ネジはＭ１０ボルトを使用のこと。
4）取付ボルトを通して船体にアースする。金属製の台を使用のこと。

NOTE
1. TABLE 1 INDICATES TOLERANCE OF DIMENSIONS WHICH IS NOT SPECIFIED.
2. #: RECOMMENDED SERVICE CLEARANCE.
3. USE M10 BOLTS FOR FIXING THE UNIT.
4. USE A METAL MOUNTING BASE FOR GROUNDING THROUGH THE FIXING BOLTS TO HULL.

DRAWN 23/May/2025 S.HAN		TITLE	VR-7023
CHECKED 30/May/2025 A. Murao		名称	固定式データ記録器（換装アタッチメント）
APPROVED 30/May/2025 A. Murao	VR-7000/7000S		外寸図
SCALE 1/6 MASS 18 ±10% kg	質量はケーブルを含む。 MASS INCLUDES CABLE.	NAME	FIXED DATA RECORDING UNIT (ATTACHMENT)
DWG.No. C4485-G17- D	REF.No. 24-015-435G-3		OUTLINE DRAWING

FURUNO ELECTRIC CO., LTD.