FURUNO

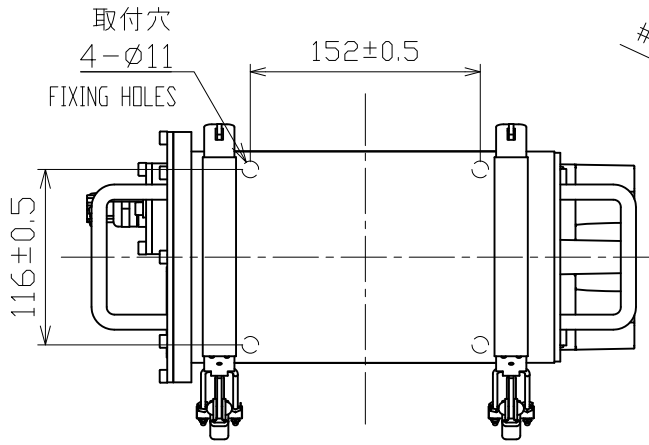


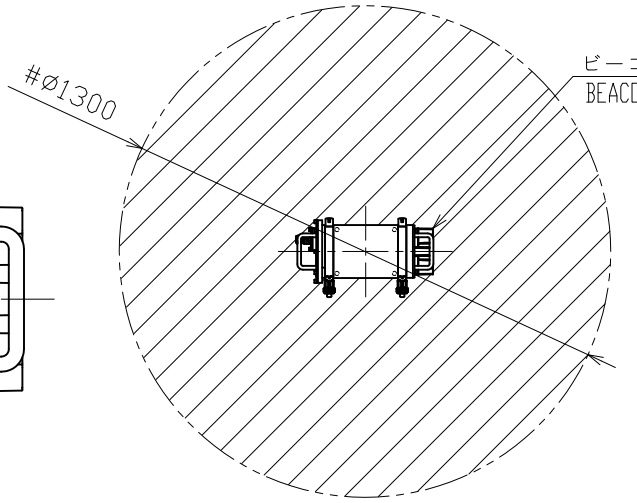


サービス空間（尺度：1/20）矢視A
SERVICE CLEARANCE (SCALE:1/20) VIEW A

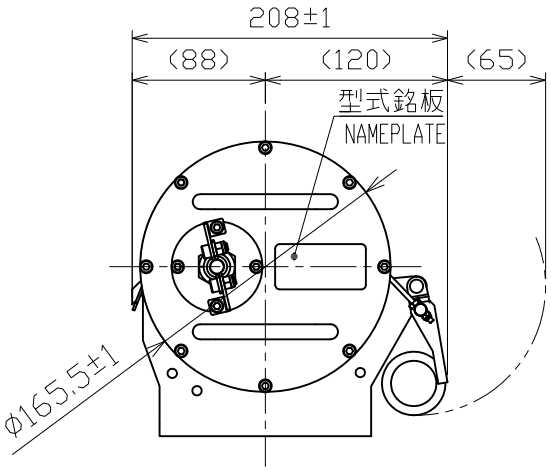


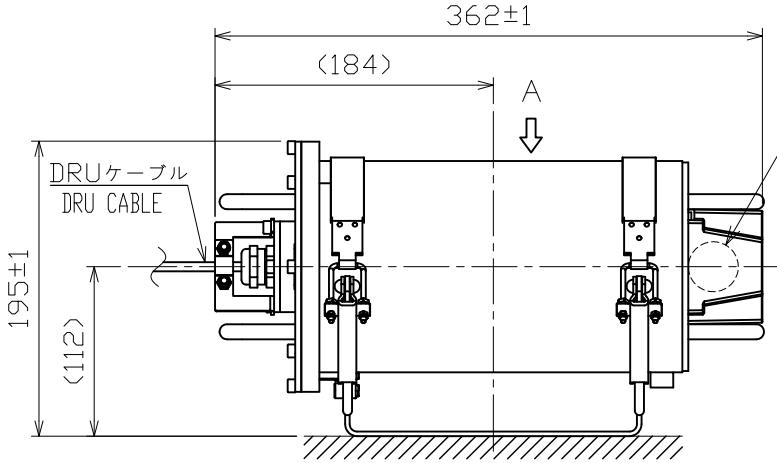


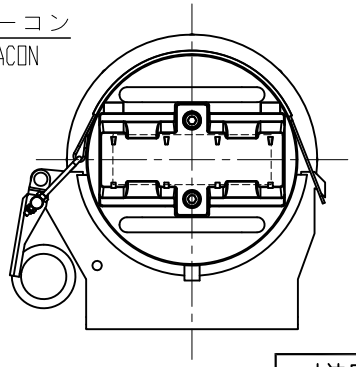


表1 TABLE 1

| 寸法区分（mm） DIMENSION | 公差（mm） TOLERANCE |
|---|---|
| L≦50 | ±1.5 |
| 50<L≦100 | ±2.5 |
| 100<L≦500 | ±3 |

注　記
1）指定なき寸法公差は表1による。
2）＃印寸法は推奨サービス空間寸法とする。
3）取付用ネジはＭ１０ボルトを使用のこと。

NOTE
1. TABLE 1 INDICATES TOLERANCE OF DIMENSIONS WHICH IS NOT SPECIFIED.
2. #: RECOMMENDED SERVICE CLEARANCE.
3. USE M10 BOLTS FOR FIXING THE UNIT.

| | | |
|---|---|---|
| DRAWN 23/May/2025 S.HAN | | TITLE VR-7023 |
| CHECKED 30/May/2025 A. Murao | | 名称 固定式データ記録器 |
| APPROVED 30/May/2025 A. Murao | VR-7000/7000S | 外寸図 |
| SCALE 1/5 MASS 7.8 ±10% kg | 質量はケーブルを含む。 MASS INCLUDES CABLE. | NAME FIXED DATA RECORDING UNIT |
| DWG.No. C4485-G16- C | REF.No. 24-015-434G-3 | OUTLINE DRAWING |

FURUNO ELECTRIC CO., LTD.