FURUNO

表1 TABLE 1

寸法区分（mm） DIMENSION	公差（mm） TOLERANCE
L≦50	±1.5
50<L≦100	±2.5
100<L≦500	±3

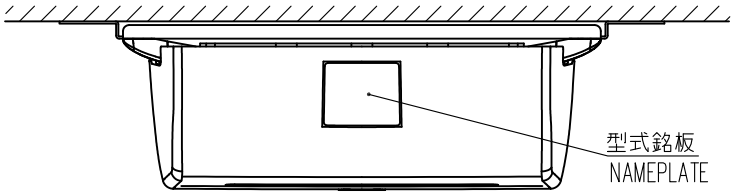

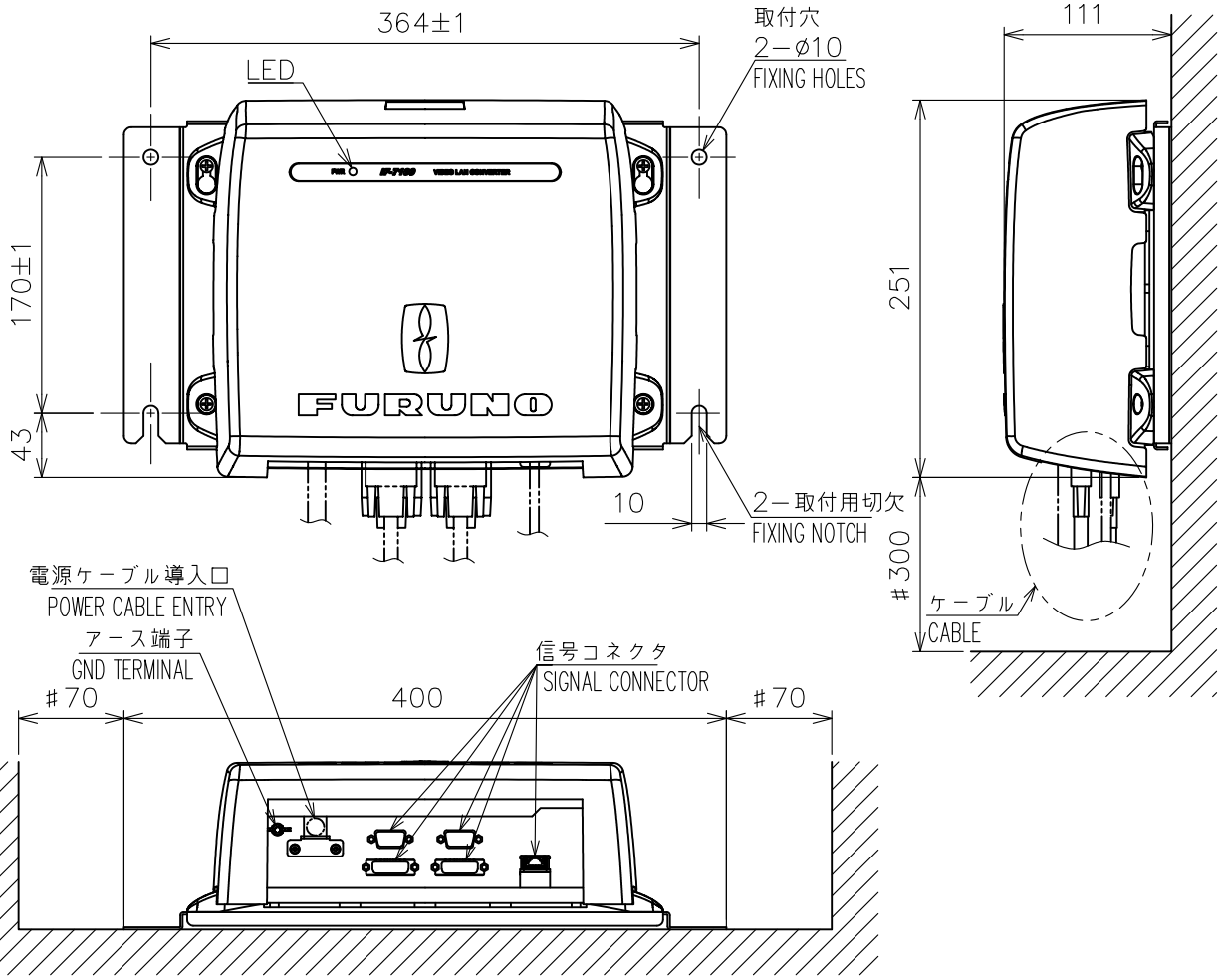

注　記　1）指定外の寸法公差は表1による。
　　2）＃印寸法は最小サービス空間寸法とする。
　　3）取付ネジはＭ８ボルトとする。

NOTE　1. TABLE 1 INDICATES TOLERANCE OF DIMENSIONS WHICH IS NOT SPECIFIED.
　　2. #: MINIMUM SERVICE CLEARANCE.
　　3. USE M8 BOLTS FOR FIXING THE UNIT.

DRAWN 25/Dec/2024 S.HAN		TITLE	IF-7100
CHECKED 25/Dec/2024 T.YAMASAKI		名称	ビデオLANコンバータ
APPROVED 28/May/2025 A. Murao	VR-7000		外寸図
SCALE 1/5	MASS 3.2 ±10% kg	NAME	VIDEO LAN CONVERTER
DWG. No. C4485-G09- C	REF. No. 24-015-300G-1		OUTLINE DRAWING