FURUNO

表1 TABLE 1

寸法区分（mm） DIMENSION	公差（mm） TOLERANCE
L≦50	±1.5
50<L≦100	±2.5
100<L≦500	±3

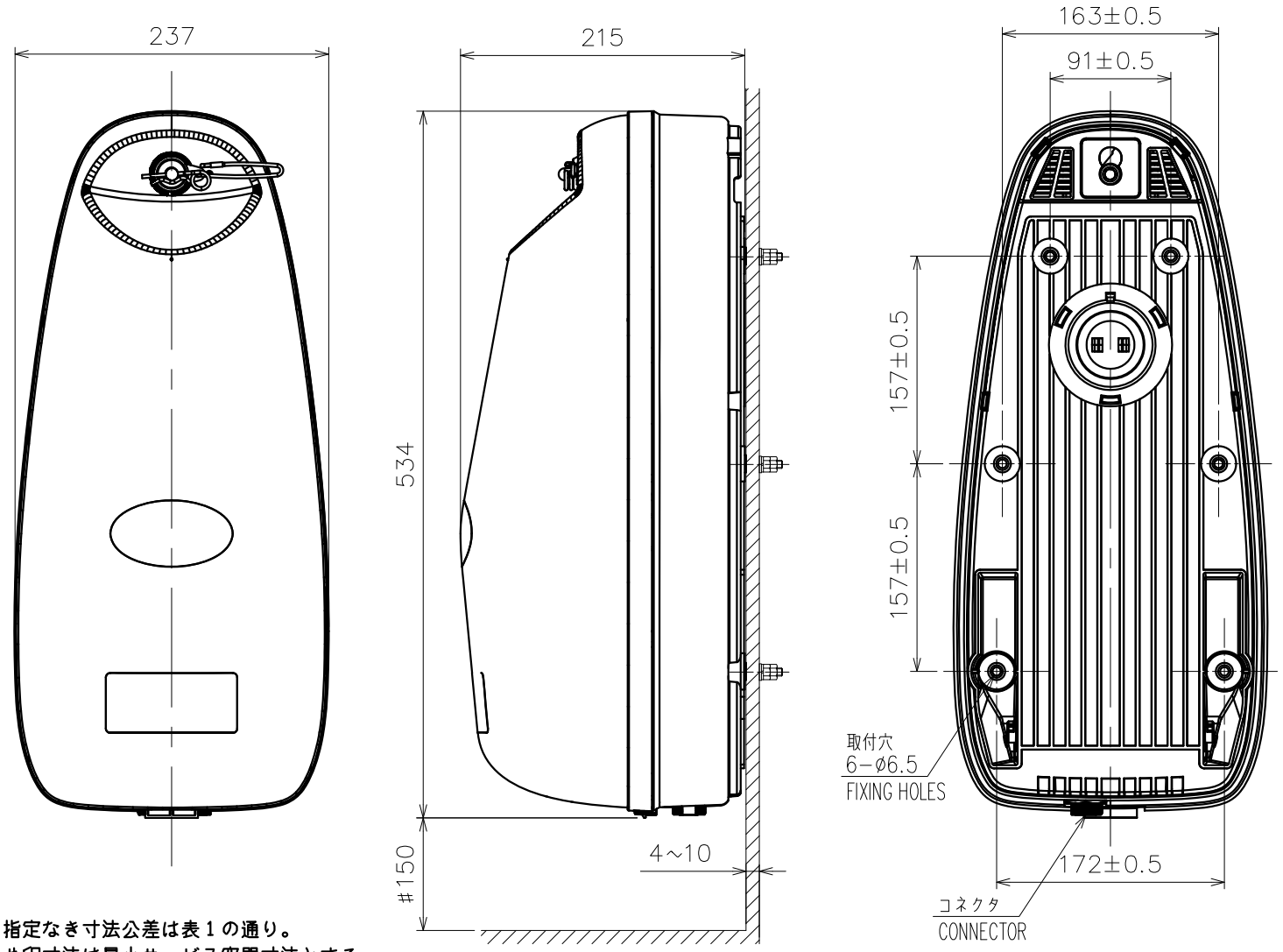

注記
1） 指定なき寸法公差は表１の通り。
2） ＃印寸法は最小サービス空間寸法とする。
3） 取付ネジはM6×40六角穴付きボルトを使用のこと。
4） 取付ボルトを通して船体にアースする。金属製の取付台を使用のこと。

NOTE
1. TABLE 1 INDICATES TOLERANCE OF DIMENSIONS WHICH IS NOT SPECIFIED.
2. #: MINIMUM SERVICE CLEARANCE.
3. USE M6x40 SOCKET HEAD BOLTS FOR FIXING THE UNIT.
4. USE A METAL MOUNTING BASE FOR GROUNDING THROUGH THE FIXING BOLTS TO HULL.

DRAWN 26/Jul/2023 T.YAMASAKI		TITLE	VR-7024F
CHECKED 26/Jul/2023 H.MAKI		名称	自己浮揚式データ記録器（ケース）
APPROVED 27/Jul/2023 H.MAKI	VR-7000		外寸図
SCALE 1/5 MASS 5.4 ±10% kg		NAME	FLOAT-FREE DATA RECORDING UNIT W/ BRACKET
DWG.No. C4485-G15- B	REF.No. 130200-R03		OUTLINE DRAWING

FURUNO ELECTRIC CO., LTD.