FURUNO

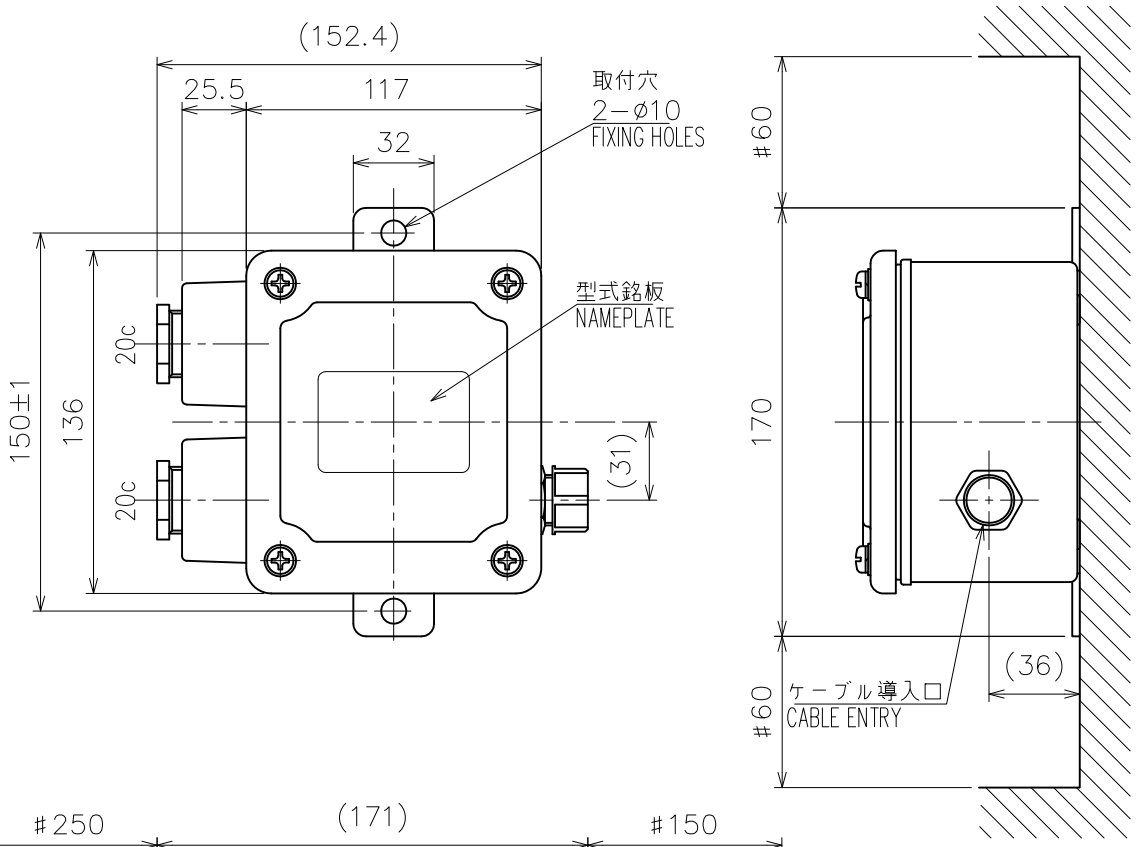

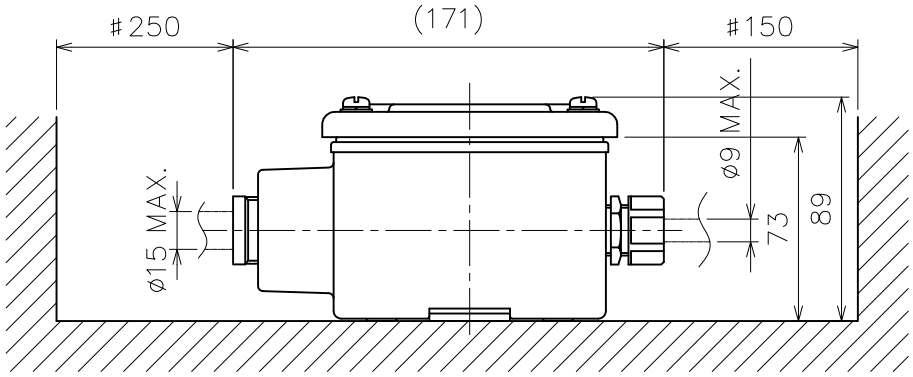

注　記　1）指定外の寸法公差は表１による。
　　２）＃印寸法は最小サービス空間寸法とする。
　　３）取付用ネジはＭ８ボルトを使用のこと。
　　４）取付ボルトを通して船体にアースする。金属製の台を使用のこと。

NOTE　1. TABLE 1 INDICATES TOLERANCE OF DIMENSIONS WHICH IS NOT SPECIFIED.
2. #: MINIMUM SERVICE CLEARANCE.
3. USE M8 BOLTS FOR FIXING THE UNIT.
4. USE A METAL MOUNTING BASE FOR GROUNDING THROUGH THE FIXING BOLTS TO HULL.

表１　TABLE 1

寸法区分(mm) DIMENSION	公差(mm) TOLERANCE
0 < L ≦ 50	±1.5
50 < L ≦ 100	±2.5
100 < L ≦ 500	±3

DRAWN 26/Jul/2023 T.YAMASAKI		TITLE	VR-7022F
CHECKED 26/Jul/2023 H.MAKI		名称	ジャンクションボックス
APPROVED 27/Jul/2023 H.MAKI	VR-7000		外寸図
SCALE 1/2	MASS 1.5 ±10% kg	NAME	JUNCTION BOX
DWG.No. C4485-G11- H	REF.No. 24-015-432G-3		OUTLINE DRAWING

FURUNO ELECTRIC CO., LTD.