FURUNO

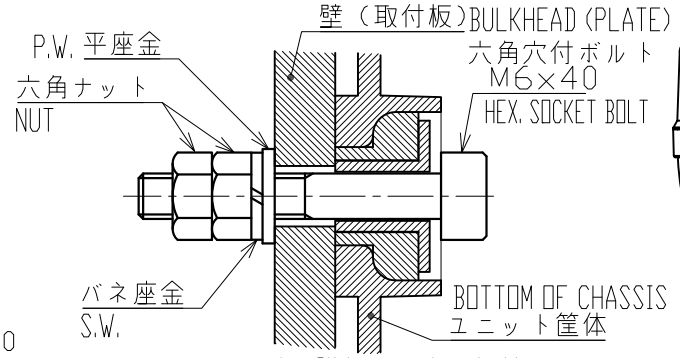

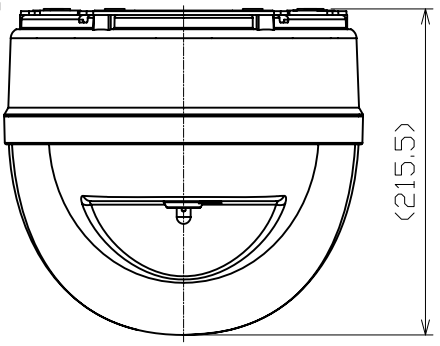

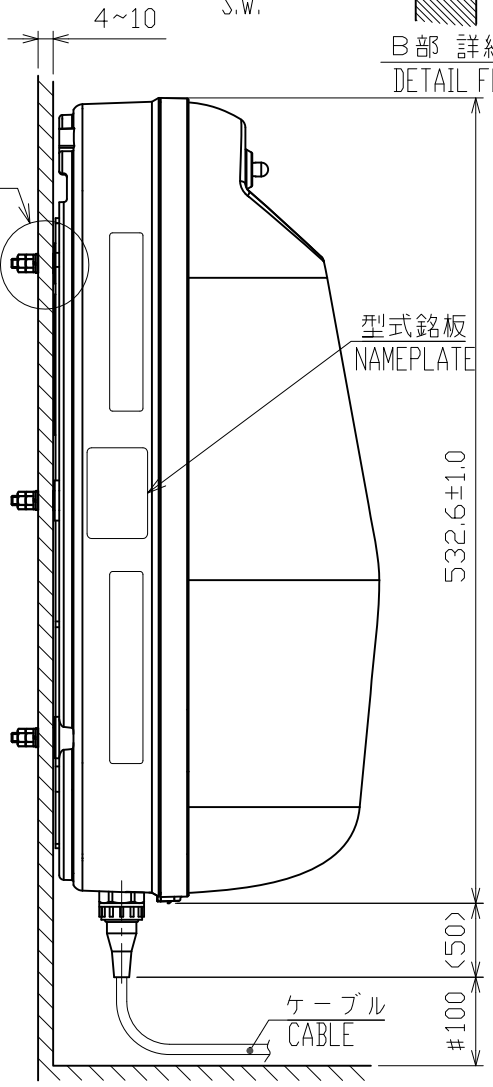

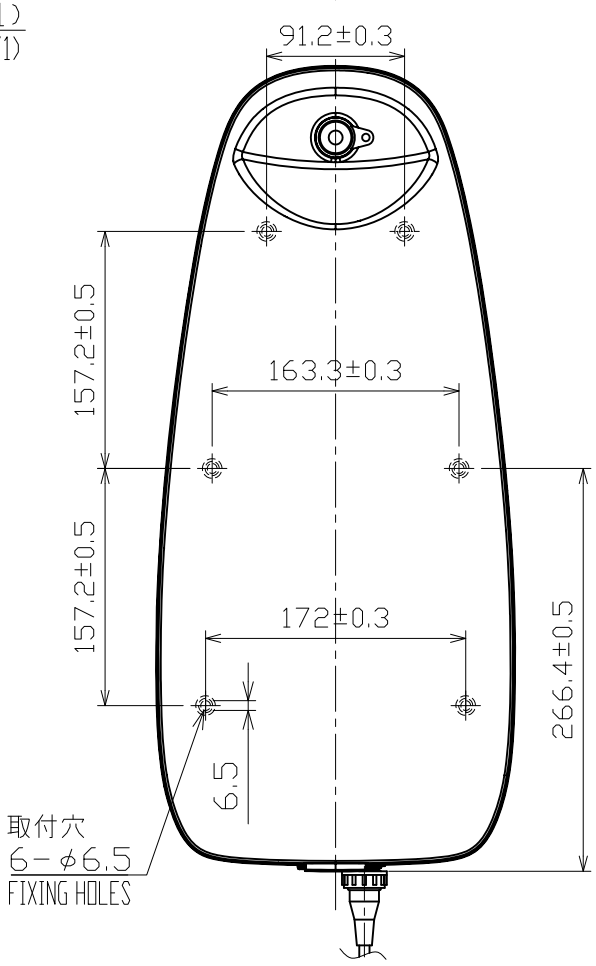

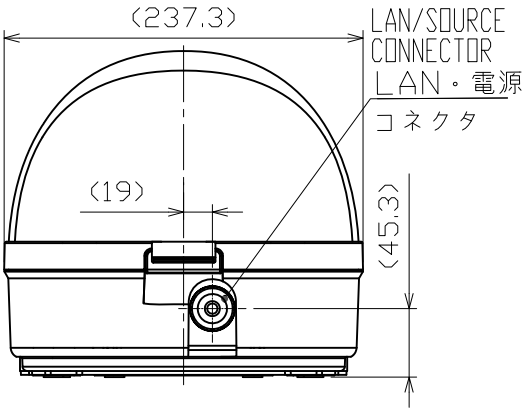

注　記

1）　#印寸法は最小サービス空間寸法とする。
2）　図中の公差はユニットメーカーの記載公差である。
3）　取付用ネジはＭ６ｘ４０六角穴付きボルトを使用のこと。
4）　取付ボルトを通して船体にアースする。金属製の台を使用のこと。

NOTE

1. #: MINIMUM SERVICE CLEARANCE.
2. TOLERANCES OF DIMENSIONS ARE INFORMATION FROM THE UNIT MAKER.
3. USE M6x40 SOCKET HEAD BOLTS FOR FIXING THE UNIT.
4. USE A METAL MOUNTING BASE FOR GROUNDING THROUGH THE FIXING BOLTS TO HULL.

DRAWN 26/Jul/2023 T.YAMASAKI			TITLE VR-7021F (BRACKET)
CHECKED 26/Jul/2023 H.MAKI			名称 自己浮揚式データ記録器（ケース）
APPROVED 27/Jul/2023 H.MAKI		VR-7000/7000S	外寸図
SCALE 1/5	MASS 4.8 ±10% kg	質量は記録器本体を含む。 MASS INCLUDES MAIN UNIT.	NAME FLOAT-FREE DATA RECORDING UNIT W/BRACKET
DWG.No. C4485-G08- K		REF.No. 24-015-431G-3	OUTLINE DRAWING