FURUNO

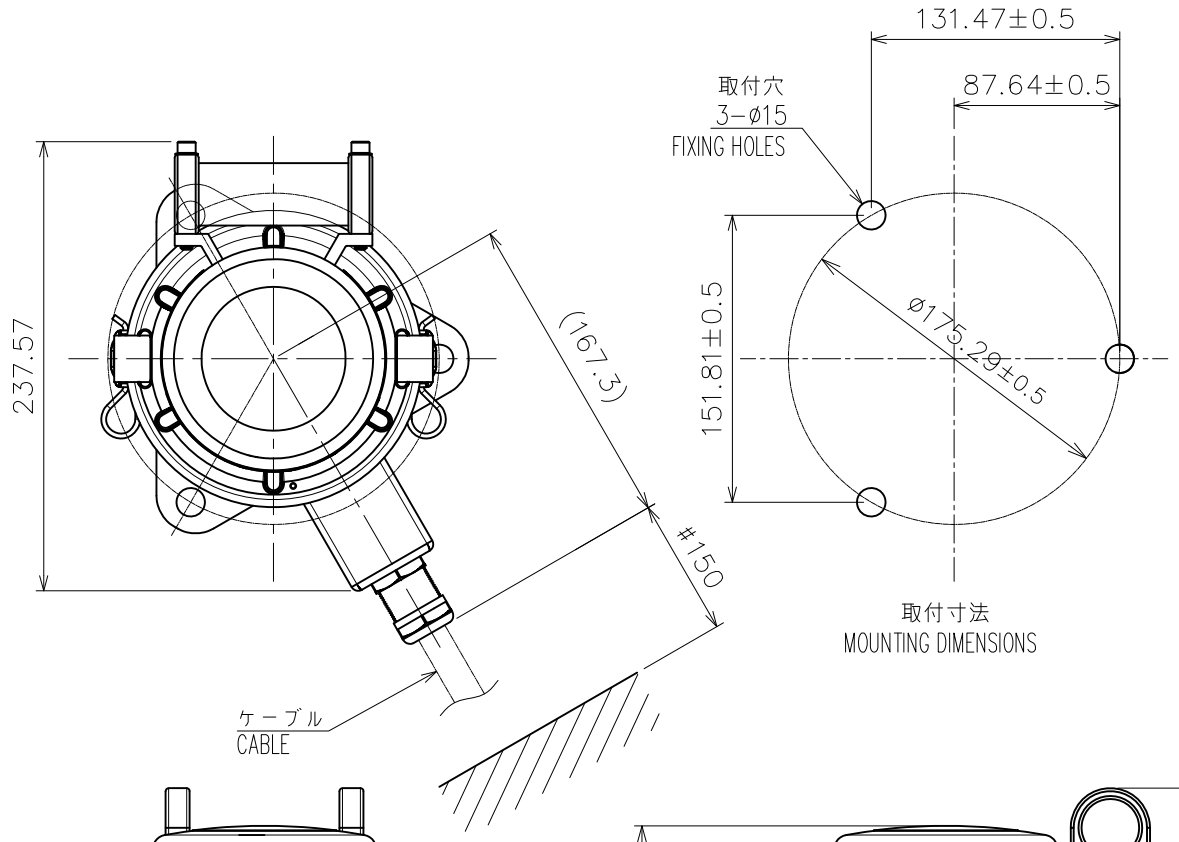

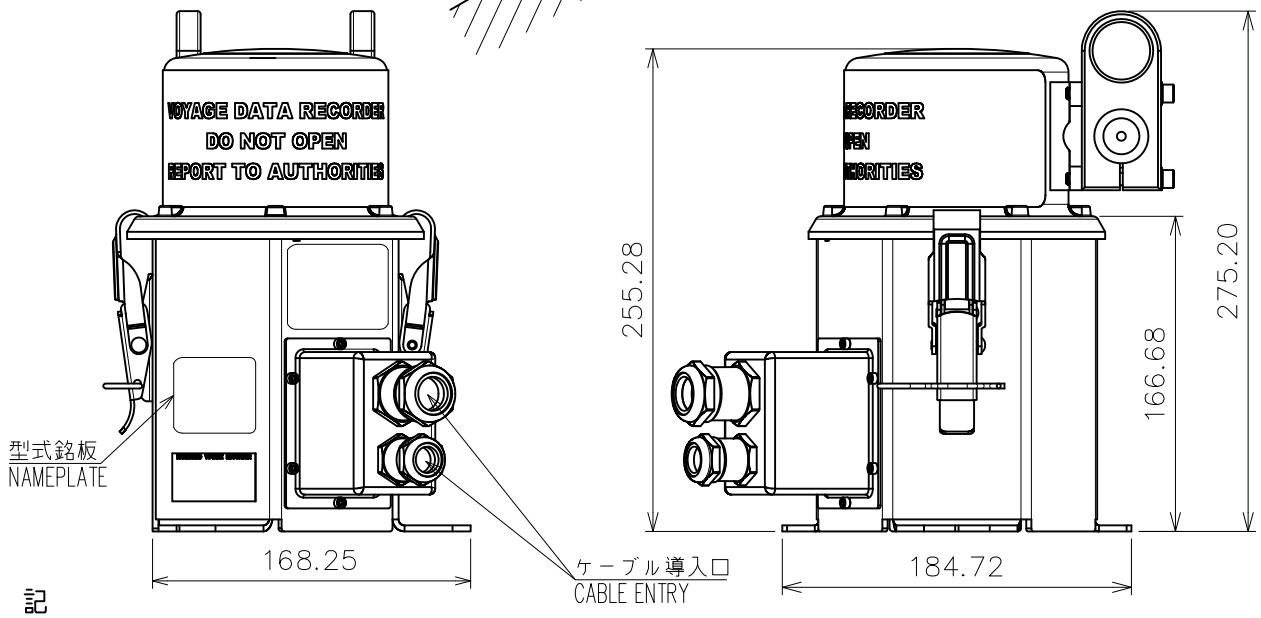

注　記

1）指定なき寸法公差は表１による。
2）＃印寸法は最小サービス空間寸法とする。
3）取付用ネジはＭ１２ボルトを使用のこと。
4）取付ボルトを通して船体にアースする。金属製の台を使用のこと。

NOTE

1. TABLE 1 INDICATES TOLERANCE OF DIMENSIONS WHICH IS NOT SPECIFIED.
2. #: MINIMUM SERVICE CLEARANCE.
3. USE M12 BOLTS FOR FIXING THE UNIT.
4. USE A METAL MOUNTING BASE FOR GROUNDING THROUGH THE FIXING BOLTS TO HULL.

表１　TABLE 1

寸法区分（mm） DIMENSION	公差（mm） TOLERANCE
L≦50	±1.5
50<L≦100	±2.5
100<L≦500	±3

DRAWN 26/Jul/2023 T.YAMASAKI		TITLE	VR-7020
CHECKED 26/Jul/2023 H.MAKI		名称	固定式データ記録器
APPROVED 27/Jul/2023 H.MAKI	VR-7000		外寸図
SCALE 1/4 MASS 7.3 ±10% kg		NAME	FIXED DATA RECORDING UNIT
DWG. No. C4485-G06- D	REF. No. 24-015-430G-1		OUTLINE DRAWING

Hiromasa Maki

FURUNO ELECTRIC CO., LTD.