FURUNO

表1 TABLE 1

寸法区分（mm） DIMENSION	公差（mm） TOLERANCE
L≦50	±1.5
50<L≦100	±2.5
100<L≦500	±3

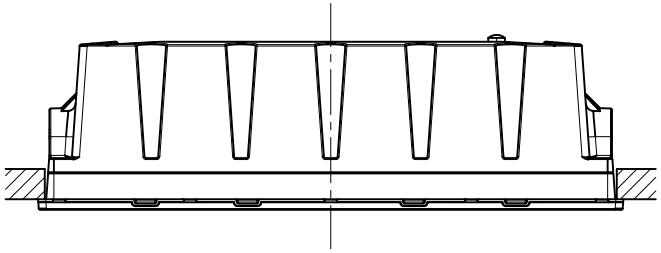

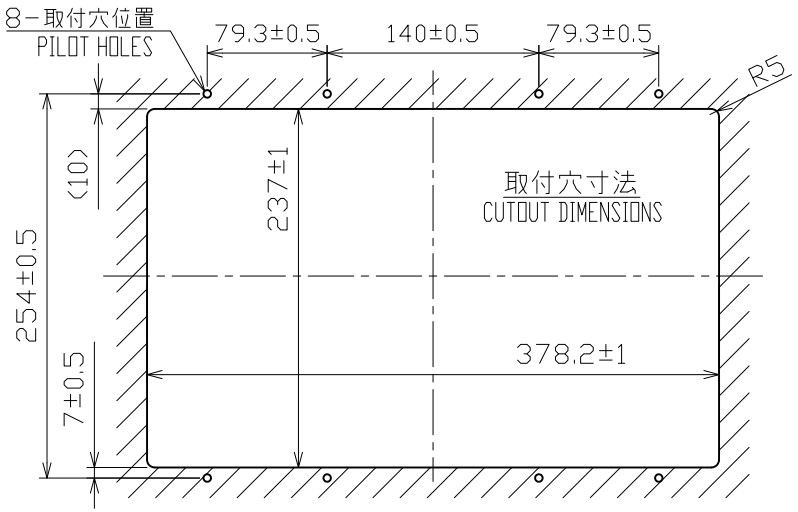

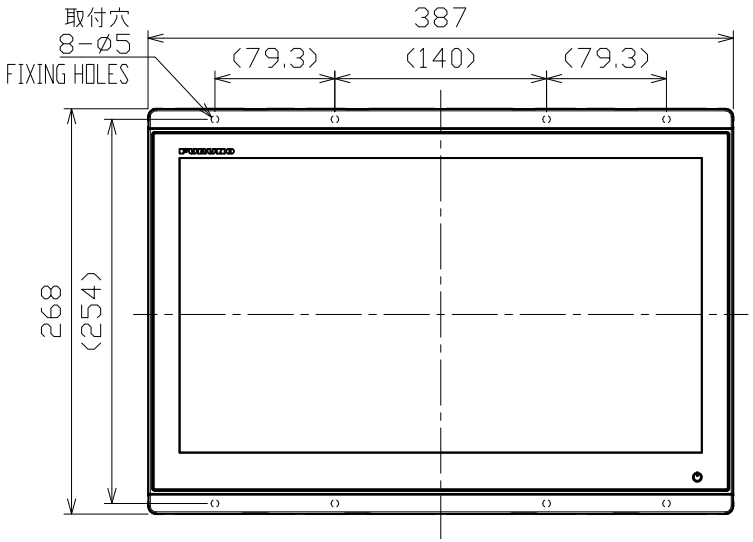

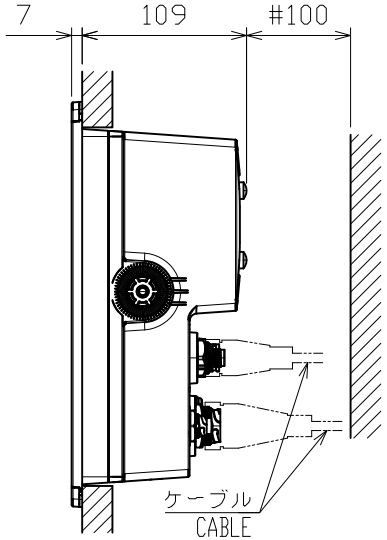

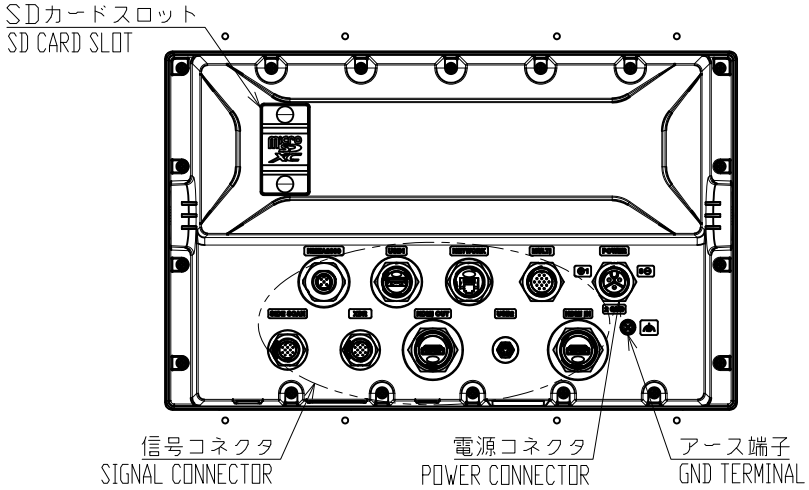

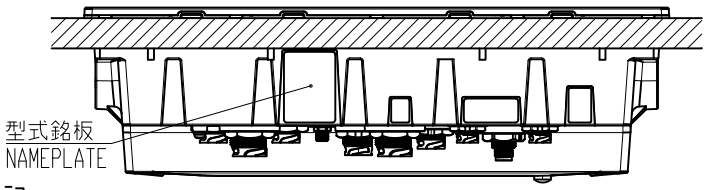

NOTE
1. TABLE 1 INDICATES TOLERANCE OF DIMENSIONS WHICH IS NOT SPECIFIED.
2. #: MINIMUM SERVICE CLEARANCE.
3. USE TAPPING SCREWS ø4x20 FOR FIXING THE UNIT.

注　記
１）指定外の寸法公差は表１による。
２）＃印寸法は最小サービス空間寸法とする。
３）取付用ネジはバインドタッピンネジ呼び径４×２０を使用のこと。

DRAWN 8/Nov/2024 S.HAN			TITLE TZT16X
CHECKED 8/Nov/2024 T.YAMASAKI			名称 マルチファンクションディスプレイ（埋込装備1）
APPROVED 12/Nov/2024 A. Murao			外寸図
SCALE 1/5	MASS 4.4 ±10% kg	質量はケーブルを含まず。 MASS DOES NOT INCLUDE CABLE.	NAME MULTI FUNCTION DISPLAY (FLUSH MOUNT 1)
DWG.No. C4528-G01- B		REF.No. 19-036-120G-2	OUTLINE DRAWING

FURUNO ELECTRIC CO., LTD.